记录式压力探头

1 3/4" 地温测量 (保温瓶)

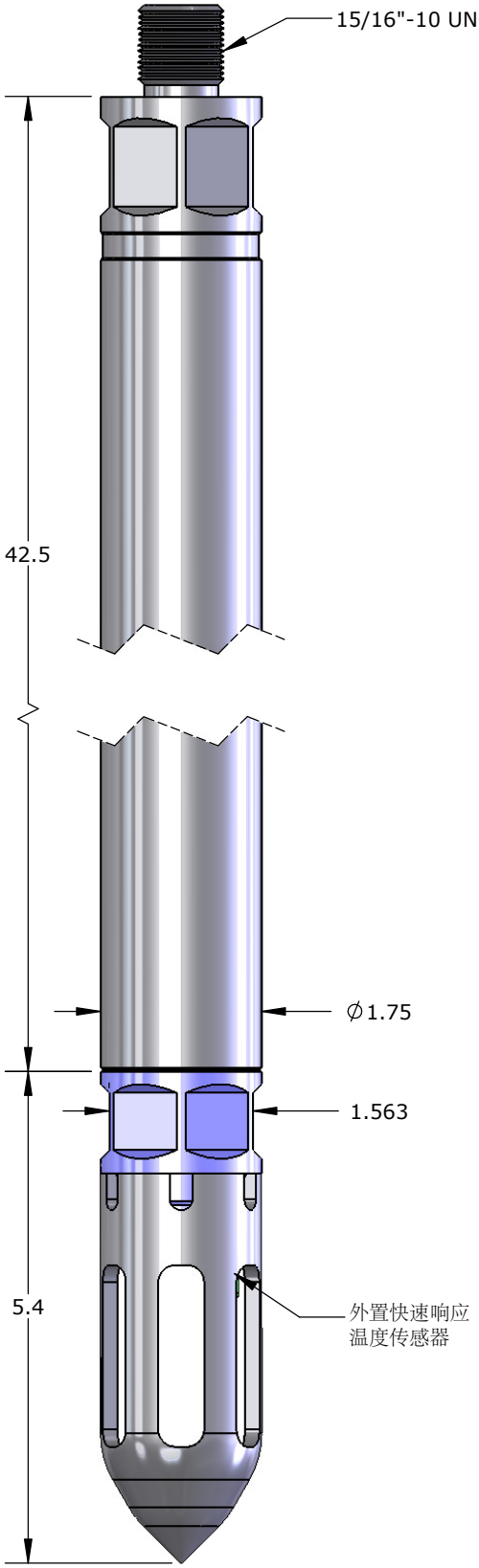

特点

- 8 小时@ 300℃ (600℉)
- 外置快速响应温度传感器
- 套管接箍定位器
- 可选0.1s快速采样率
- 可选压力触发开关
- 1 百万采样点
- 铬镍铁合金 718 – NACE MR0175
- 温度响应时间：1 秒

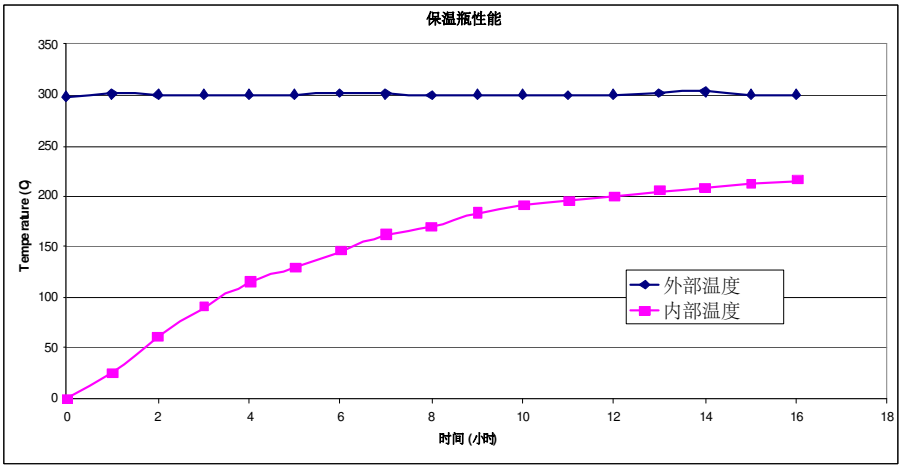

1.75" 外径 记录式地温测井探头- Inconel 718	
压力量程	编号
750 psi	100502
1,500 psi	100503
3,000 psi	100504
6,000 psi	100505
10,000 psi	100506
15,000 psi	100507
20,000 psi	100508

选配件	编号
尾椎 SS316	100511
转接头 15/16-10 UNC (5/8" Sucker Rod) SS316	100562
套管接箍定位器	101675
便携箱	100526
维护工具 Viton 90	101672
维护工具 Aflas7182B	101673
维护工具 Chemraz 510	101674

技术规格		
	压力	温度
精度	0.022% F.S.	0.25℃
分辨率	0.0003% F.S.	0.005℃
漂移	< 3 psi / 年	< 0.1℃ / 年
容量	1 百万采样点	
通讯方式	USB	